923900 GXC 19/40 S

SERIE - SERIES

GX

UDOR WATER POWER

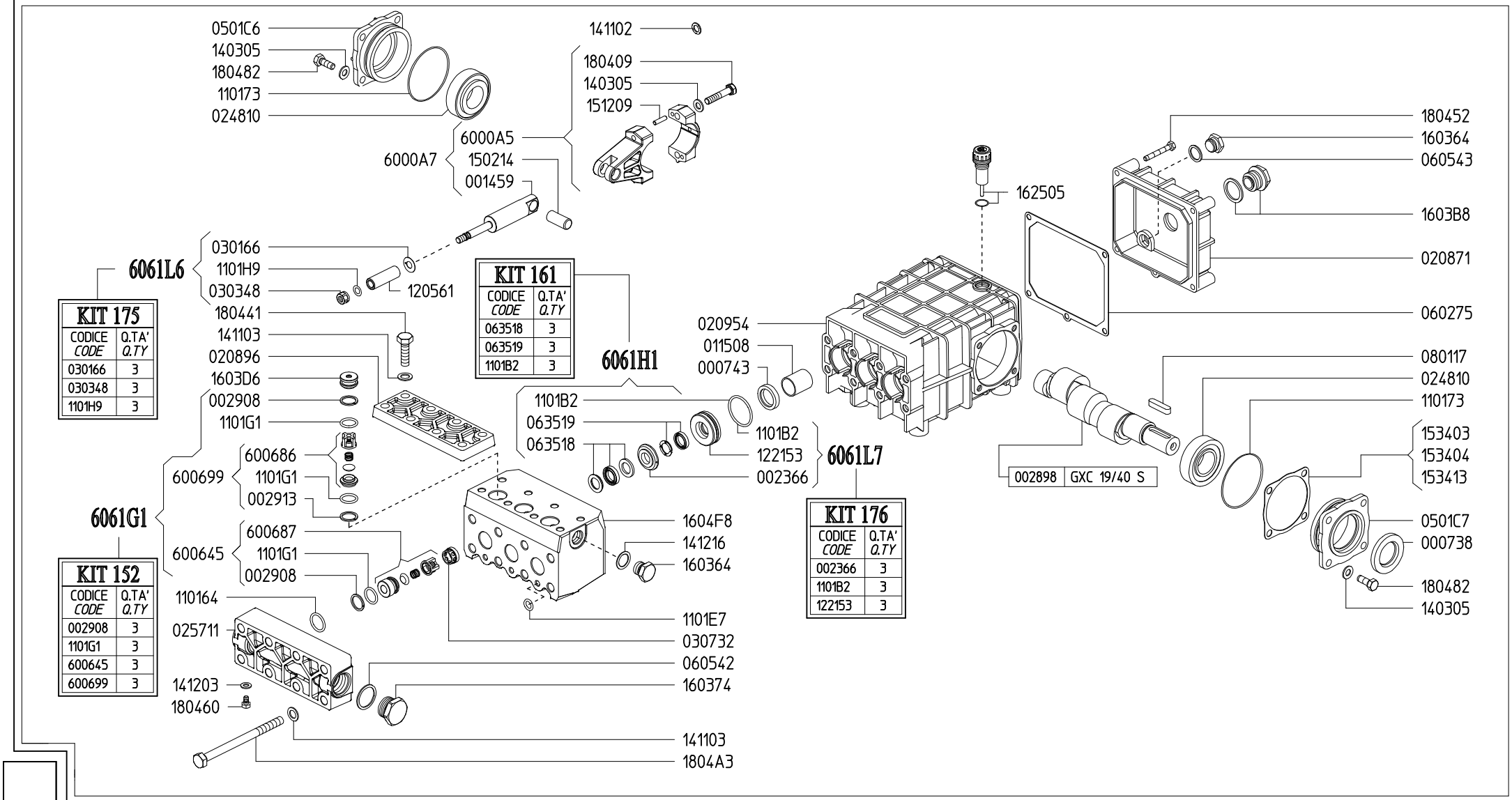

KIT 175

CODICE CODE	Q.TA' Q.TY
030166	3
030348	3
1101H9	3

KIT 161

CODICE CODE	Q.TA' Q.TY
063518	3
063519	3
1101B2	3

KIT 152

CODICE CODE	Q.TA' Q.TY
002908	3
1101G1	3
600645	3
600699	3

KIT 176

CODICE CODE	Q.TA' Q.TY
002366	3
1101B2	3
122153	3